LINERGY
EMERGENCY LIGHTING

LEXIT
ENERGY TEST - REST MODE

APPARECCHIO DI SEGNALAZIONE
SIGNALLING LUMINAIRE
MADE IN ITALY

CE ⧈ IP 65

EN 60598-1 EN 60598-2-22
UNI EN 1838 2002/95/CE **RoHS**
C o m p l i a n t

230 Vac - 50 Hz

(I) ISTRUZIONI PER L'INSTALLAZIONE E L'USO
(UK) *INSTALLATION AND USE INSTRUCTIONS*

CARATTERISTICHE GENERALI:
- Led spia verde per presenza rete.
- Led spia rosso per segnalazione anomalie solo modelli -ABRT
- Funzionamento con batterie ricaricabili al Ni-Cd.
- Dispositivo di ricarica delle batterie a corrente costante.
- Dispositivo di protezione contro la scarica eccessiva della batteria.
- Possibilità di messa in stato di riposo tramite il comando remoto Commander (opzionale).
- Corpo in materiale plastico conforme alle normative vigenti.
- Classe di isolamento II

BATTERIE:
Sostituire la batteria ogni quattro anni o quando l'autonomia non è più quella nominale.

Attenzione: Le batterie al Ni-Cd e Ni-MH sono inizialmente scariche, la prima ricarica deve durare almeno 48h.

FUNZIONI DI TEST, SOLO PER MODELLI ENERGY TEST -ABRT
- La lampada esegue due tipi di test temporizzati: il test funzionale e il test di autonomia.
I test funzionale e di autonomia possono essere effettuati anche manualmente con il Commander quando la batteria è in ricarica di mantenimento.
Durante il tempo di attesa il led verde lampeggia per segnalare che la lampada sta aspettando di potere compiere i test.

Test funzionale: viene effettuato ogni 15 giorni e consiste nella accensione del LED di potenza per una durata di 20 secondi. Per attivare il test funzionale manuale premere una volta il Commander ON (effettuare una pressione breve della durata non superiore a 2 secondi)
Test di autonomia: viene effettuato ogni 90 giorni e consiste nella completa scarica della batteria. Per far partire il test di autonomia premere una volta il Commander ON (effettuare una pressione lunga della durata non inferiore a 10 secondi).
Disabilitazione dei test: tutti i test temporizzati possono essere inibiti tramite la pressione di un tasto del Commander OFF, ad una seconda pressione del tasto ON i test temporizzati verranno riabilitati.

GENERAL CHARACTERISTICS:
- Indicator green Led for the presence of the power supply.
- Indicatore red Led for the warnings signallings, only for -ABRT models.
- Operation with rechargeable Ni-Cd.
- Constant current electronic device for the charge of the battery.
- Electrical protection device for the excessive discharge of battery.
- Possibility to be put in the stand-by mode by remote control Commander (optiona)
- Plastic body in accordance with the rules in force.
- Insulating Class II

BATTERIES:
It is recommended to substitute each battery every four years or when the nominal autonomy is not guaranteed.

Warning: The Ni-Cd and Ni-MH batteries are sold uncharged: the first charge must be 48h long.

TEST FUNCTIONS, ONLY FOR SELF TEST MODELS - ABRT:
-The lamp makes two types of deliberate time tests: the functional test and the duration test. The functional test and the duration test can be made also in the manual way with the use of the Commander in the normal charge mode.
In the time of waiting the green led flashes to indicate that the lamp is waiting for the test.

The functional test: is done every 15 days and consists in the lighting of the fluorescent lamp for a duration of 10 seconds. To start the manual functional test push one time the Commander ON (make a short push no more than 10 seconds)
The duration test: is done every 90 days and consists in the complete discharge of the battery. To start the duration test push one time the Commander ON (make a long push no less than 5 seconds).
Disabilitation of the tests: all deliberate time tests can be disabled with a pushing of the button of Commander OFF, with a second pushing of the Commander ON deliberate time tests will be enabled.

SEGNALETICA LED / LED SIGNALLING	
VERDE ACCESO FISSO / *GREEN ON*	PRESENZA RETE, NESSUNA ANOMALIA *MAINS SUPPLY ON, NO WARNING*
VERDE LAMPEGGIANTE / GREEN FLASHING	TEST IN CORSO / *TEST IN PROGRESS*
ROSSO LAMPEGGIANTE LENTO / RED SLOW FLASHING	TEST DISABILITATI, LAMPADA INIBITA *TEST DISABLED, INHIBIT LUMINAIRE*
ROSSO LAMPEGGIANTE VELOCE / RED FAST FLASHING	GUASTO BATTERIA BATTERY FAULT
ROSSO ACCESO FISSO / RED ON	ANOMALIA LAMPADA WARNING LUMINAIRE

CODICE / CODE	ASSORBIMENTO / *CONSUPTION* (W)	AUTONOMIA / *AUTONOMY*	TIPO / *TYPE*	VISIBILITA' / VISIBILITY	BATTERIA / *BATTERY*
REST MODE					
LX32N10ABR	3,0	1 h	SA	32 m	Ni-Cd 4,8V 0,5 Ah
LX32N30ABR	1,7	3 h	SA	32 m	Ni-Cd 4,8V 0,5 Ah
ENERGY TEST					
LX32N10ABRT	3,0	1 h	SA	32 m	Ni-Cd 4,8V 0,5 Ah
LX32N30ABRT	1,7	3 h	SA	32 m	Ni-Cd 4,8V 0,5 Ah

PREDISPORRE IL PRODOTTO PER L' INSTALLAZIONE
TO PREPARE THE PRODUCT FOR INSTALLATION

1. FORARE IN MODO APPROPRIATO IN BASE AL CAVO PRESENTE IL PRESSACAVO IN GOMMA SULLA PARTE SUPERIORE DELLA LAMPADA
HOLE THE ELECTRIC GLAND ON THE TOP OF THE LAMP ACCORDING AT THE DIAMETER OF ELECTRIC WIRE

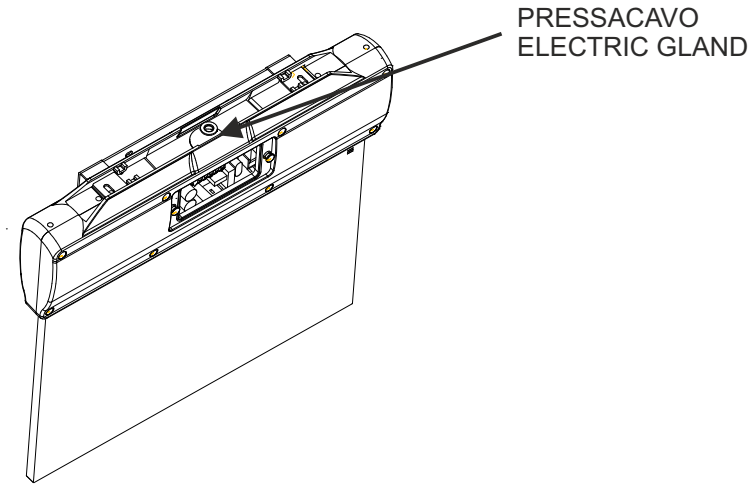

NOTA **RISPETTARE LE INDICAZIONI FORNITE IN QUESTA ISTRUZIONE PER NON PERDERE IL GRADO DI PROTEZIONE IP 65**
FOLLOW THE INFORMATION PROVIDED IN THIS INSTRUCTION FOR NOT MISS THE PROTECTION IP 65

UTILIZZARE UN CAVO MULTIFILARE UNICO ***USE A ONLY MULTIPOLAR CABLE***

PROCEDURA DI INSTALLAZIONE A SOFFITTO
CEILING INSTALLATION PROCEDURE

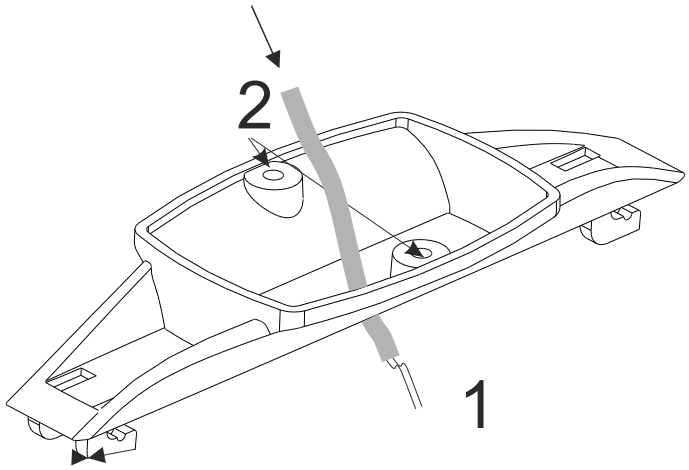

1. INSERIRE I CAVI ELETTRICI NELLA STAFFA IN DOTAZIONE
INSERT THE ELECTRICAL WIRE INTO THE STIRRUP SUPPLIED
2. FISSARE LA STAFFA AL SOFFITTO ATTRAVERSO I FORI PREDISPOSTI UTILIZZANDO LE VITI IN DOTAZIONE.
FIX THE STIRRUP SCREW THE STIRRUP TO THE CEILING TROUGH THE SCREWS SUPPLIED.

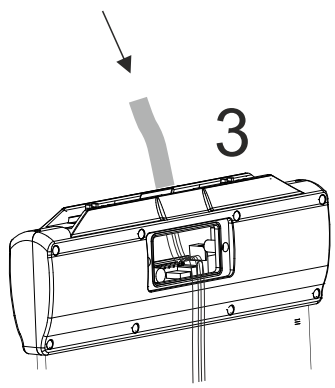

3. INSERIRE IL CAVO ELETTRICO NELLA GUAINA PRESSACAVO (3.1)
E PORTARE I CAVI ALL'ESTERNO
DELLO SPORTELLO COLLEGAMENTI.
INSERT THE ELECTRIC CABLES INTO THE ELECTRIC GLAND,
AND BRING THE ELECTRIC WIRE OUT OF THE COVER CONNECTION .

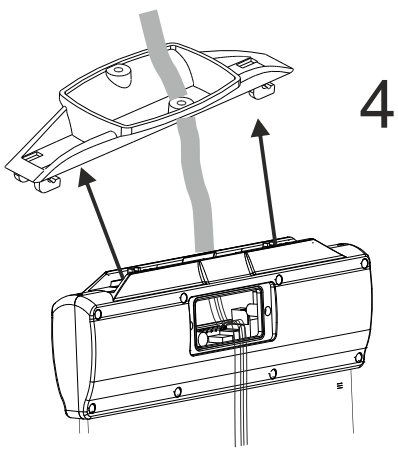

4. FISSARE LA LAMPADA ALLA STAFFA MEDIANTE GLI AGGANCI DEDICATI.
HOOK THE LUMINAIRE TO THE STIRRUP TROUGH THE HOOKS SPECIFIED.

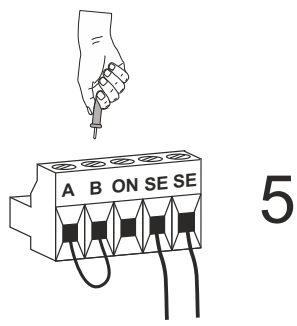

5. EFFETTUARE I COLLEGAMENTI ELETTRICI SULLA MORSETTIERA FORNITA .
MAKE THE ELECTRICAL WIRING ON THE TERMINAL BLOCK PROVIDED

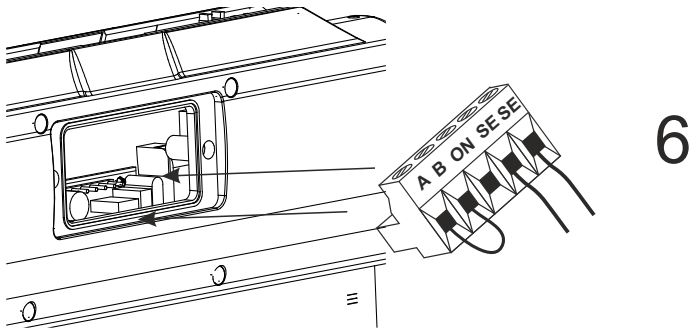

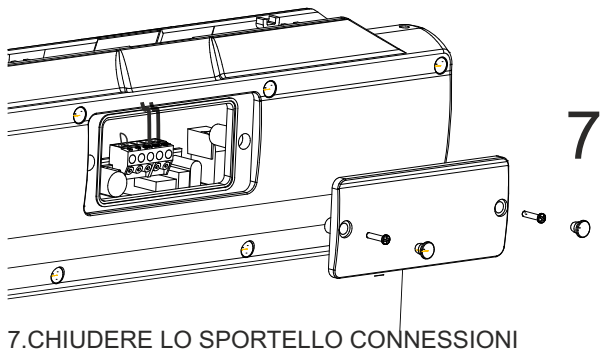

6. CONNETTERE LA MORSETTIERA ALLA SCHEDA MADRE ATTRAVERSO LO SPORTELLO COLLEGAMENTI .
CONNECT THE TERMINAL BLOCK ON THE ELECTRIC BOARD THROUGH THE CONNECTION PLACE

7.CHIUDERE LO SPORTELLO CONNESSIONI MEDIANTE IL COPERCHIO FORNITO NELLA CONFEZIONE ATTRAVERSO LE APPOSITE VITE E TAPPI .
CLOSE THE CONNECTION PLACE TROUGH THE COVER PROVIDED IN THE PACKAGE.

NOTA ASSICURARSI CHE I CAVI NON ESCANO DAI MORSETTI CON LA CHIUSURA DELLO SPORTELLO/*MAKE SURE THE CABLE ARE NOT OUT FROM TERMINALS WITH THE CLOSING OF COVER*

PROCEDURA DI INSTALLAZIONE A BANDIERA / FLAG INSTALLATION PROCEDURE

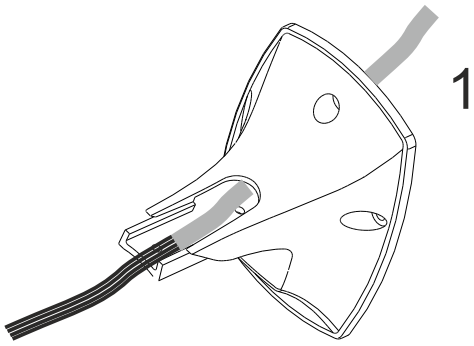

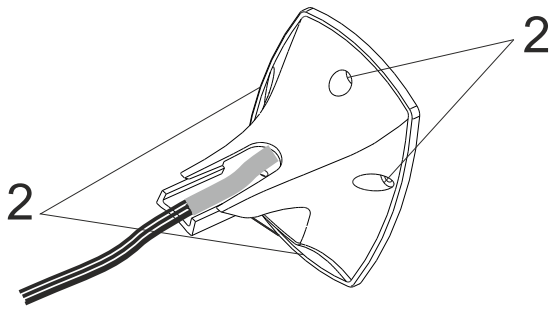

1.INSERIRE I CAVI ELETTRICI NELLA STAFFA IN DOTAZIONE
INSERT THE ELECTRICAL WIRE INTO THE STIRRUP SUPPLIED

2.FISSARE LA STAFFA ALLA PARETE ATTRAVERSO GLI APPOSITI FORI UTILIZZANDO LE VITI IN DOTAZIONE
FIX THE STIRRUP ON THE LAMP TROUGH THE HOLE BY USING THE SPECIAL SCREWS

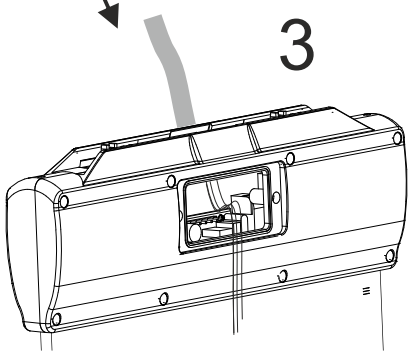

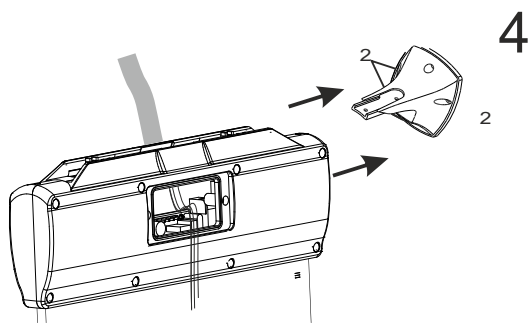

3. INSERIRE IL CAVO ELETTRICO NELLA GUAINA PRESSACAVO (3.1) E PORTARE I CAVI ALL'ESTERNO DELLO SPORTELLO COLLEGAMENTI.
INSERT THE ELECTRIC CABLES INTO THE ELECTRIC GLAND, AND BRING THE ELECTRIC WIRE OUT OF THE COVER CONNECTION .

4. FISSARE LA LAMPADA ALLA STAFFA ATTRAVERSO GLI APPOSITI FORI
FIX THE LAMP ON THE STIRRUP TROUGH THE SPECIAL HOLE

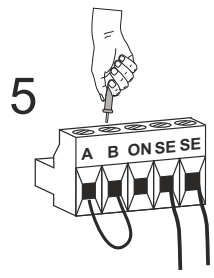

5. EFFETTUARE I COLLEGAMENTI ELETTRICI SULLA MORSETTIERA FORNITA .
MAKE THE ELECTRICAL WIRING ON THE TERMINAL BLOCK PROVIDED

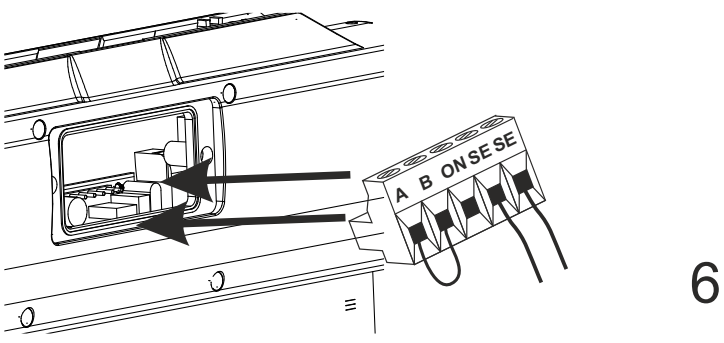

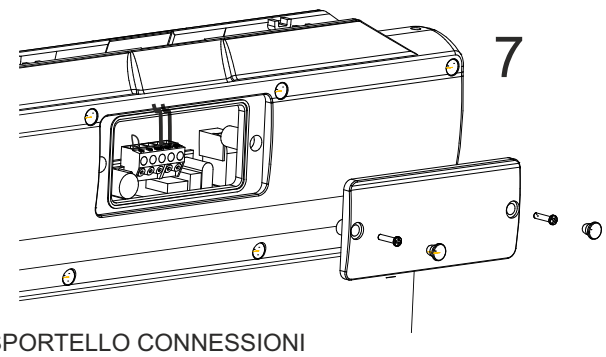

6. CONNETTERE LA MORSETTIERA ALLA SCHEDA ELETTRICA ATTRAVERSO LO SPORTELLO COLLEGAMENTI RISPETTANDO LA SERIGRAFIA SULLA BASE..
CONNECT THE TERMINAL BLOCK ON THE ELECTRIC BOARD THROUGH THE CONNECTION PLACE RESPECTING THE INDICATION ON THE BASE.

7.CHIUDERE LO SPORTELLO CONNESSIONI MEDIANTE IL COPERCHIO FORNITO NELLA CONFEZIONE ATTRAVERSO LE APPOSITE VITE E TAPPI .
CLOSE THE CONNECTION PLACE TROUGH THE COVER PROVIDED IN THE PACKAGE.

COLLEGAMENTI ELETTRICI - INIBIZIONE
ELECTRICAL CONNECTIONS - INHIBITION

NON PERMANENTE (SE) / NOT MAINTAINED

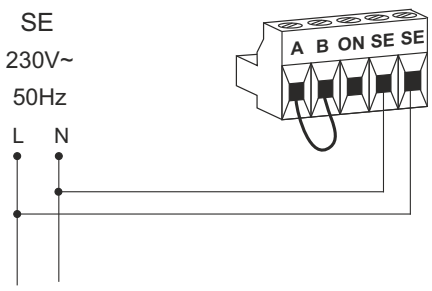

Mai collegare i morsetti A-B-ON alla tensione di rete.
Do not connect A-B-ON terminals to supply voltage.

- PERMANENTE (SA)/ MAINTAINED

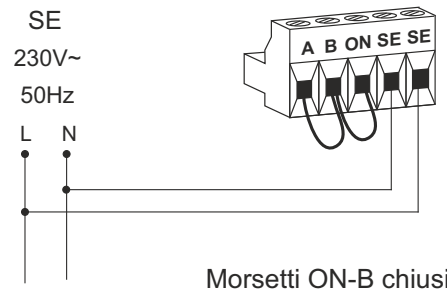

Morsetti ON-B chiusi = Lampada in SA.
Mai collegare i morsetti A-B-ON alla tensione di rete
ON-B terminals closed = Lamp as MAINTAINED
Do not connect A-B-ON terminals to supply voltage.

COLLEGAMENTI ELETTRICI - REST MODE CON COMMANDER
ELECTRICAL CONNECTIONS - REST MODE WITH COMMANDER

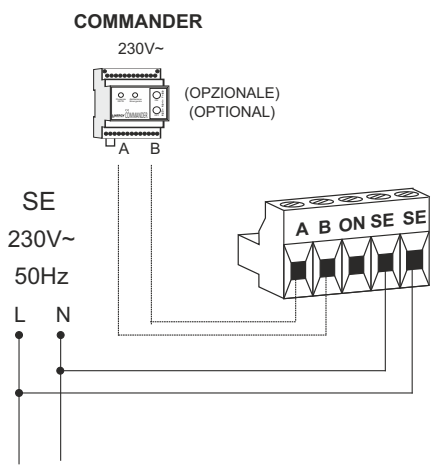

Mai collegare i morsetti A-B-ON alla tensione di rete.
Do not connect A-B-ON terminals to supply voltage.

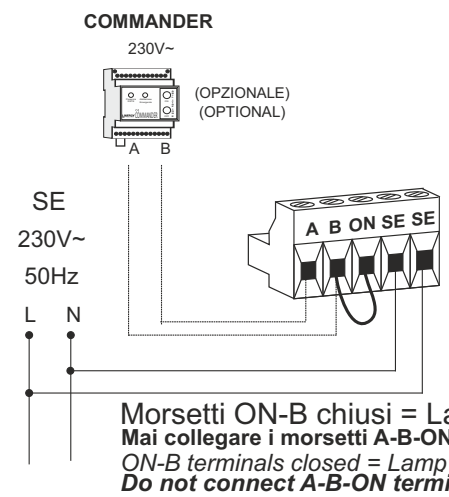

Morsetti ON-B chiusi = Lampada in SA.
Mai collegare i morsetti A-B-ON alla tensione di rete
ON-B terminals closed = Lamp as MAINTAINED
Do not connect A-B-ON terminals to supply voltage.

Attenzione: In caso di utilizzo dell'art. COMMANDER non collegare il ponte a filo su A-B, e una volta effettuato il collegamento (linea tratteggiata),

IN PRESENZA DI RETE, tenere premuto per 10 s il tasto ON, affinché la lampada si configuri in "MODO DI RIPOSO".
NOTA: Da questa situazione è possibile ritornare alla configurazione di fabbrica spingendo il tasto OFF per 10 s.

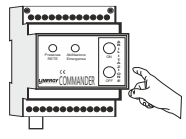

Attention: *When using the COMMANDER do not connect the jumper wire on A-B and, once the connection is made as in figure 6-7 (broken line),*

WITH THE MAINS SUPPLY ON *hold the ON button for 10 s so that the lamp gets configured in "REST MODE.*
NOTE: *from this situation it is possible to return to the factory default configuration by pushing the OFF button for 10 s.*

APPLICARE I PITTOGRAMMI SU ENTRAMBI LE FACCE
PER NON DISPERDERE IL FLUSSO LUMINOSO
PUT THE PICTOGRAM ON THE BOTH SIDE TO NOT LOST THE FLUX

ATTENZIONE / *WARNING*
APPLICARE IL PITTOGRAMMA SUL BORDO ADESIVO DEL PANNELLO.
PUT THE PICTOGRAM ON THE ADHESIVE SIDE OF THE PANEL.

Led verde spento
in caso di batteria disconnessa

Green led OFF
in case of disconnected battery

Il cassonetto barrato sull'apparecchio specifica che il prodotto deve essere consegnato ai centri di raccolta autorizzati per un corretto smaltimento. Rivolgersi all'ufficio competente del proprio ente locale per informazioni sulla raccolta e sui termini di legge.
The crossed out waste bin symbol indicates that the product should be taken to an authorized waste collection centre which can dispose of it properly. For information on waste collection centres and on current waste disposal legislation, please contact your local waste disposal authority.

CONDIZIONI DI GARANZIA / *WARRANTY CONDITION*

La garanzia sugli apparecchi di emergenza è di 5 anni dalla data di vendita. La garanzia decade se il prodotto è stato manomesso o riparato da personale non autorizzato LINERGY.
The warranty on the emergency luminaire is years from the sales date. The warranty voids if the product has been mishandled or repaired by personnel not authorized by LINERGY.